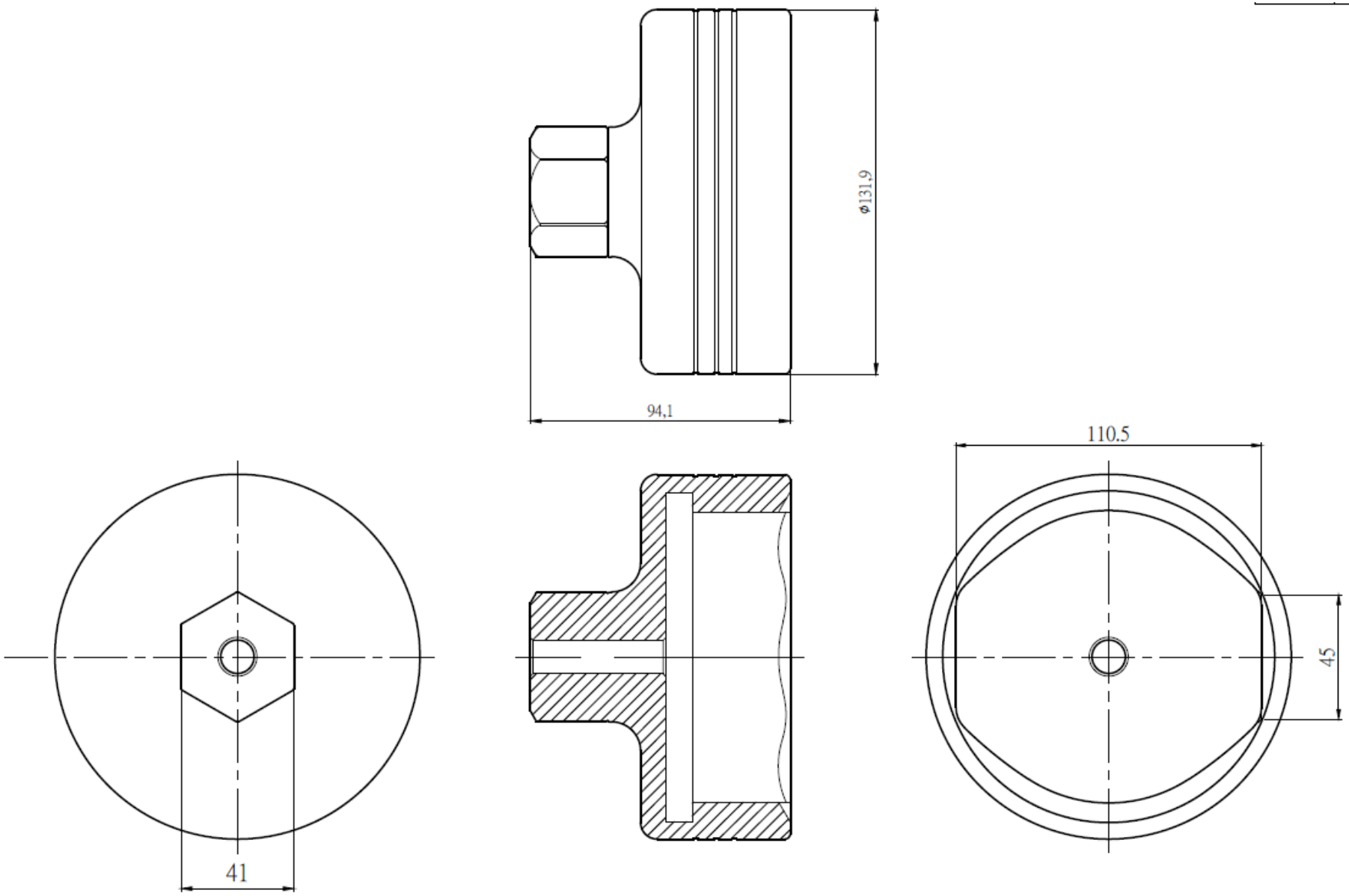
ø131,9
94,1
110.5
45
41