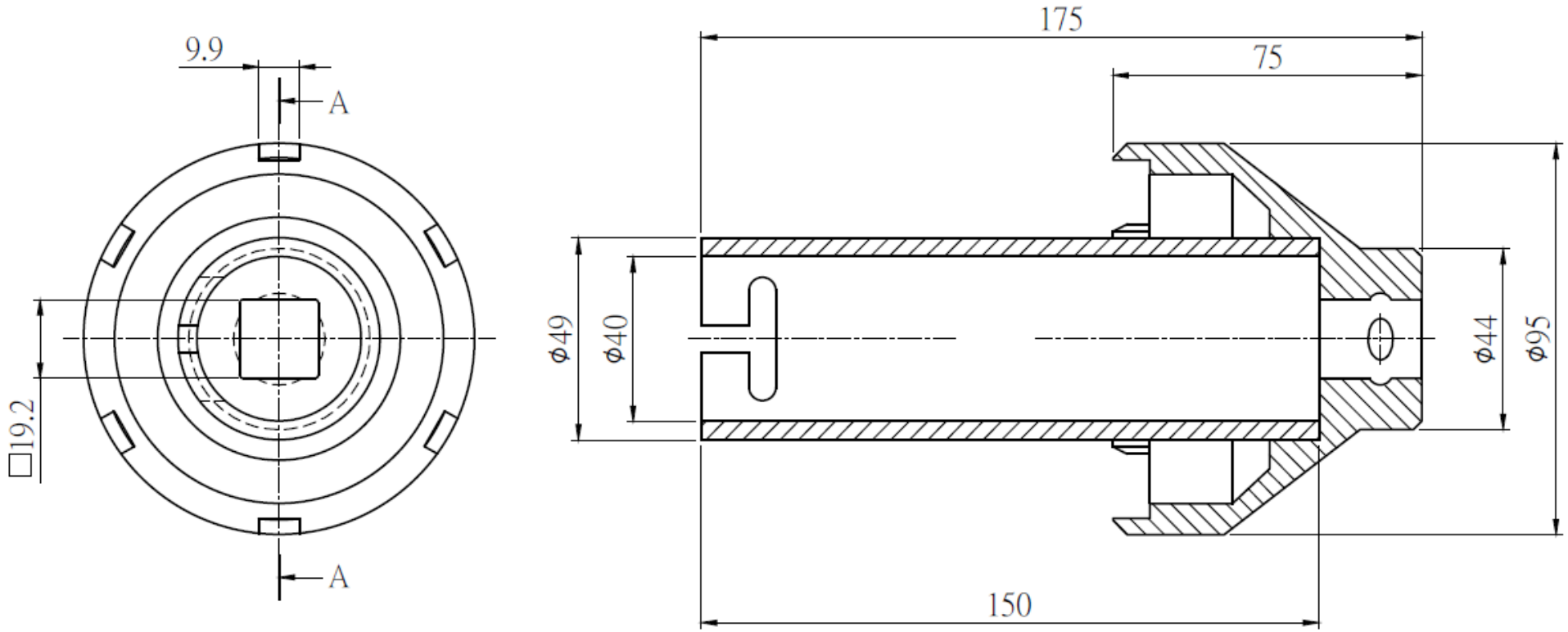
9.9
A
A
□19.2
175
75
150
φ49
φ40
φ44
φ95